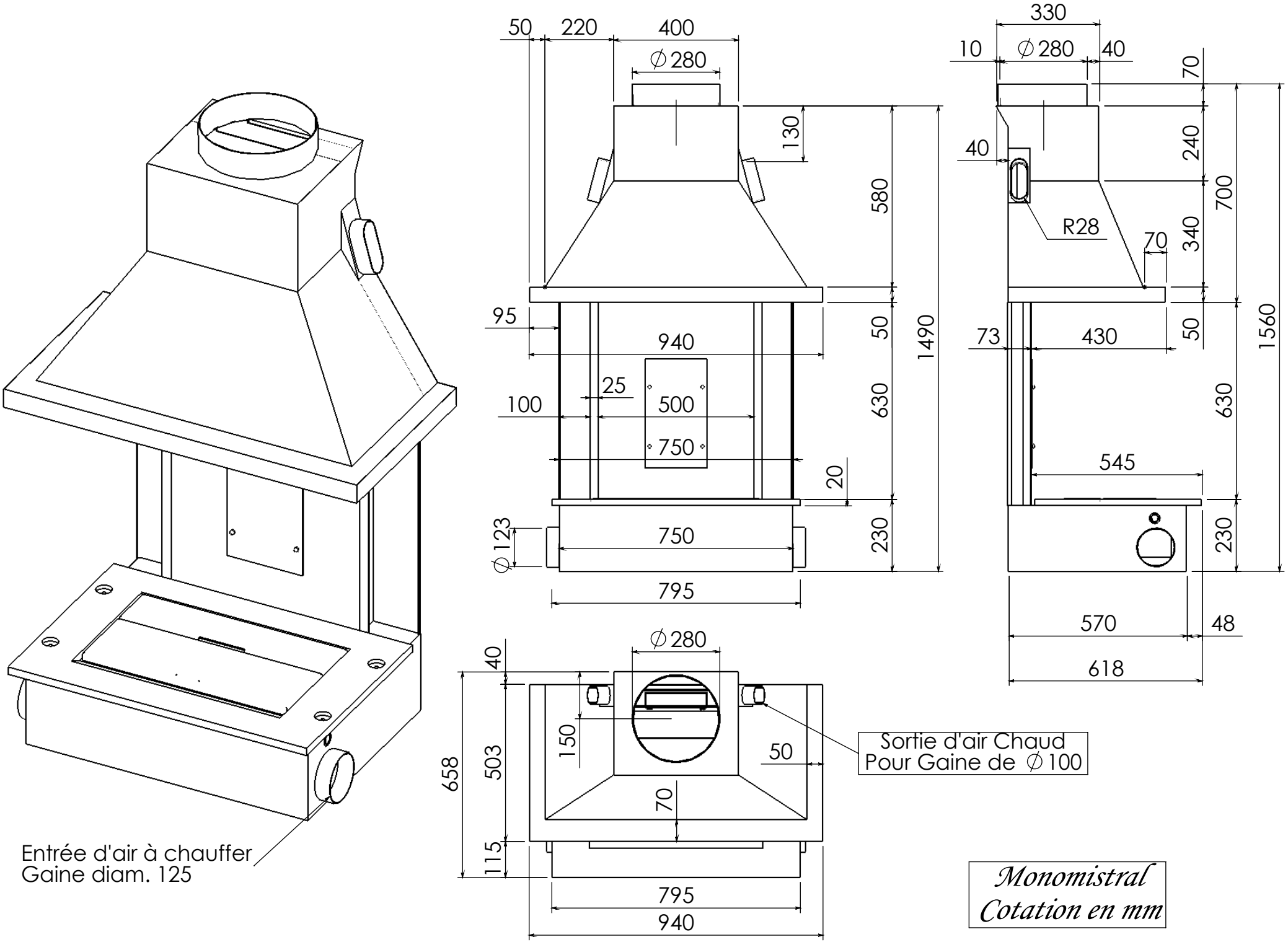
50
220
400
∅280
130
580
50
630
20
230
1490
95
940
25
100
500
750
750
∅123
795
330
10
∅280
40
70
240
700
340
50
630
230
1560
40
R28
70
73
430
545
570
48
618
∅280
40
150
503
658
115
50
70
795
940
Sortie d'air Chaud
Pour Gaine de ∅100
Entrée d'air à chauffer
Gaine diam. 125
Monomistral
Cotation en mm